CERRADURA DE MANIJA

Elena

Baño
Bronces

Aplicación y función:	Acabados Recomendado para puertas de madera de 35 a 45 mm de espesor.
Accionamiento	Sin llave al exterior y mariposa al interior. Para desbloquear bastará con introducir en la manija exterior un desarmador o similar.

ESPECIFICACIONES TÉCNICAS

Material de la manija	Zamak
Material del picaporte	Zamak
Picaporte reversible	Si
Salida del picaporte	11.8 mm
Frente del picaporte	25.6 mm x 57 mm.
Material de la placa del picaporte	Acero inoxidable AISI 201.
Backset graduable	60 a 70 mm.
Material del contrafrente	Acero inoxidable AISI 201.
Dimensiones del contra-frente	27 mm. X 70 mm.

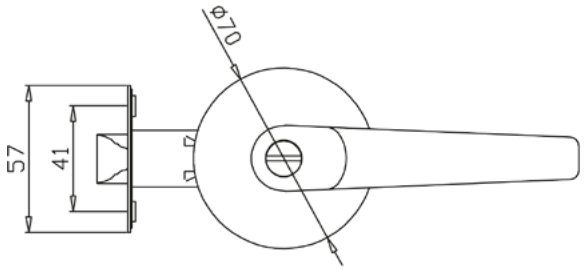

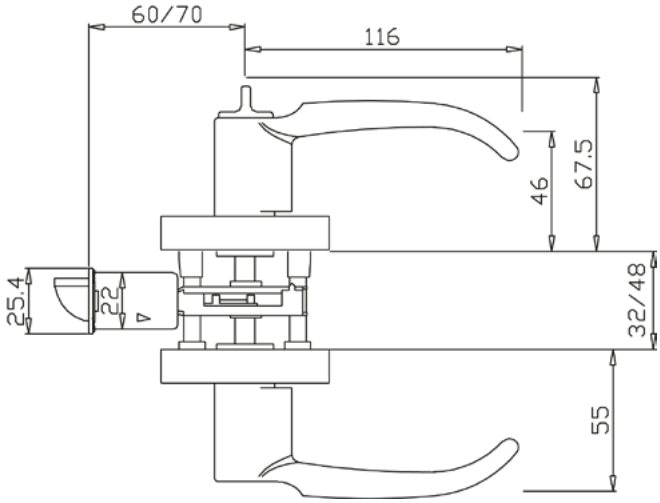

ACABADOS

EL-71 Bronce Pulido

EL-81 Bronce Antiguo

EL-91 Bronce Quemado

Número de ciclos 200,000 ciclos
Peso neto (gr) 1100
Presentación: Caja.

www.cantol.com.pe

CONTENIDO

1 Set de manijas.
1 Set de picaporte.
1 Contrafrente.
1 Complemento de plástico.
1 Set de tornillos.
1 Manual de instalación.

VIDEO TUTORIAL DE INSTALACIÓN