S-400

Nombre del producto	**Cerradura de Sobreponer S-400**
Familia	**Cerradura de Sobreponer**
Sub familia	**Blindada**
Aplicación y función	Para puerta exterior de metal o reja.
Accionamiento	Desde el interior: Mediante llave
Número de avances	3 golpes
Cantidad de llaves	3 llaves
Tipo de llave	Llave convencional de 7pines - Laton niquelado
Portacilindro	Convencional de 7 pines

Acabado
Fosfatizado y pintura electrostática de color negro
Material del cuerpo de la cerradura
Acero Bajo Carbono LAF 1.9mm (JIS G3141-SPCD / ASTM A-1008 tipo B)
Material del picaporte
Latón
Picaporte reversible
Si es revesible
Tipo de cerrojo
Pivotes (2 unid)
Material del cerrojo
Eje de acero calibrado de 3/4" diametro SAE-12L14, cromado

Seguro nocturno
No
Tipo de contrafrente
Contrafrente reforzado
Material del contrafrente
Acero Bajo Carbono LAF 1.9mm (JIS G3141-SPCD / ASTM A-1008 tipo B)
Tipo de protector
Reforzado con cuatro pernos, tuercas y

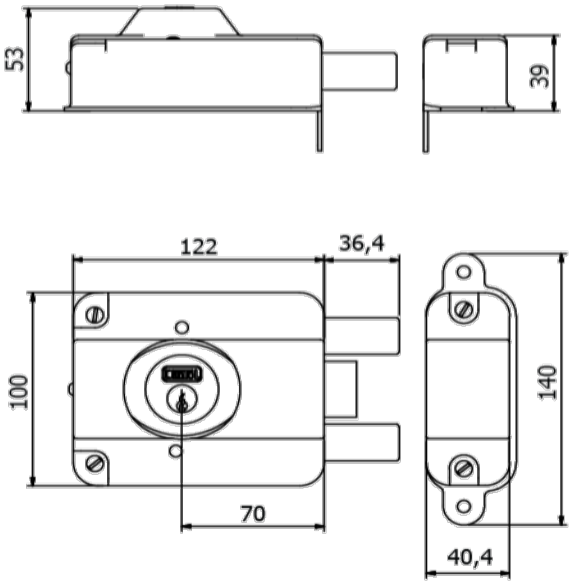

Peso neto (gr)
1660

Contenido
1 Cerradura
1 Protector
1 Contrafrente
1 Portacilindro exterior
3 Llaves
1 Bolsa de accesorios
1 Jalador
1 Manual de instalación