# Manija Irene - Baño

| | |
|---|---|
| **Nombre del producto** | **Irene - Ciego - Mariposa** |
| **Familia** | **Manijas** |
| **Nombre comercial** | **Manija para baño** |
| **Aplicación y función** | Recomendado para puertas de madera de 35 a 45 mm de espesor. |
| **Accionamiento** | Sin llave al exterior y mariposa al interior (*)<br>(*) Para desbloquear bastará con introducir en la manija exterior un desarmador o similar. |

**Acabados disponibles**
Acero inoxidable (ver imagen)
Bronce pulido
Bronce antiguo
Bronce quemado
**Material de la manija**
Zamac (**)
**Material del picaporte**
Zamac (**)
**Material de la placa del picaporte**
Acero inoxidable AISI 304.
**Picaporte reversible**
Si
**Salida del picaporte**
11.8 mm
**Frente del picaporte**
25.6 mm x 57 mm.
**Backset graduable**
60 a 70 mm.
**Material del contrafrente**
Acero inoxidable AISI 304.
**Dimensiones del contrafrente**
27 mm. X 70 mm.
**Número de ciclos**
200,000 ciclos
**Peso neto (gr)**
1125
(**) Zamac (aleación de zinc, aluminio, cobre y magnesio).

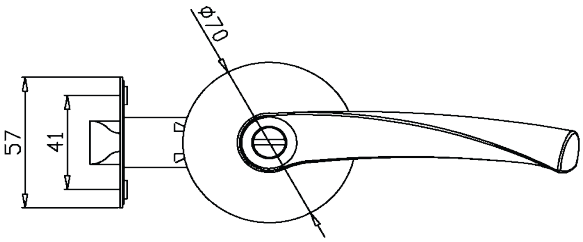


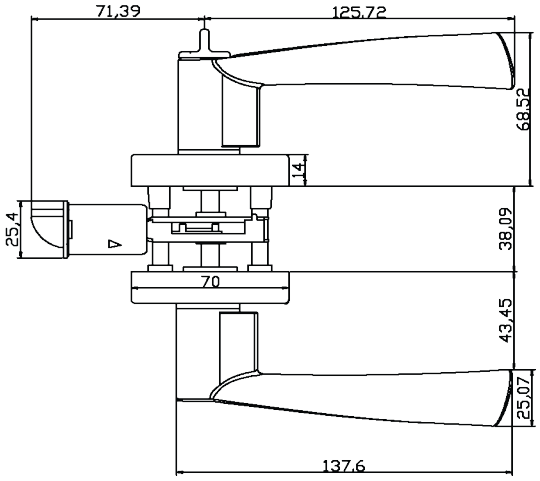


**Contenido**
1 Set de manijas.
1 Set de picaporte.
1 Contrafrente.
1 Complemento de plástico.
1 Set de tornillos.
1 Manual de instalación.